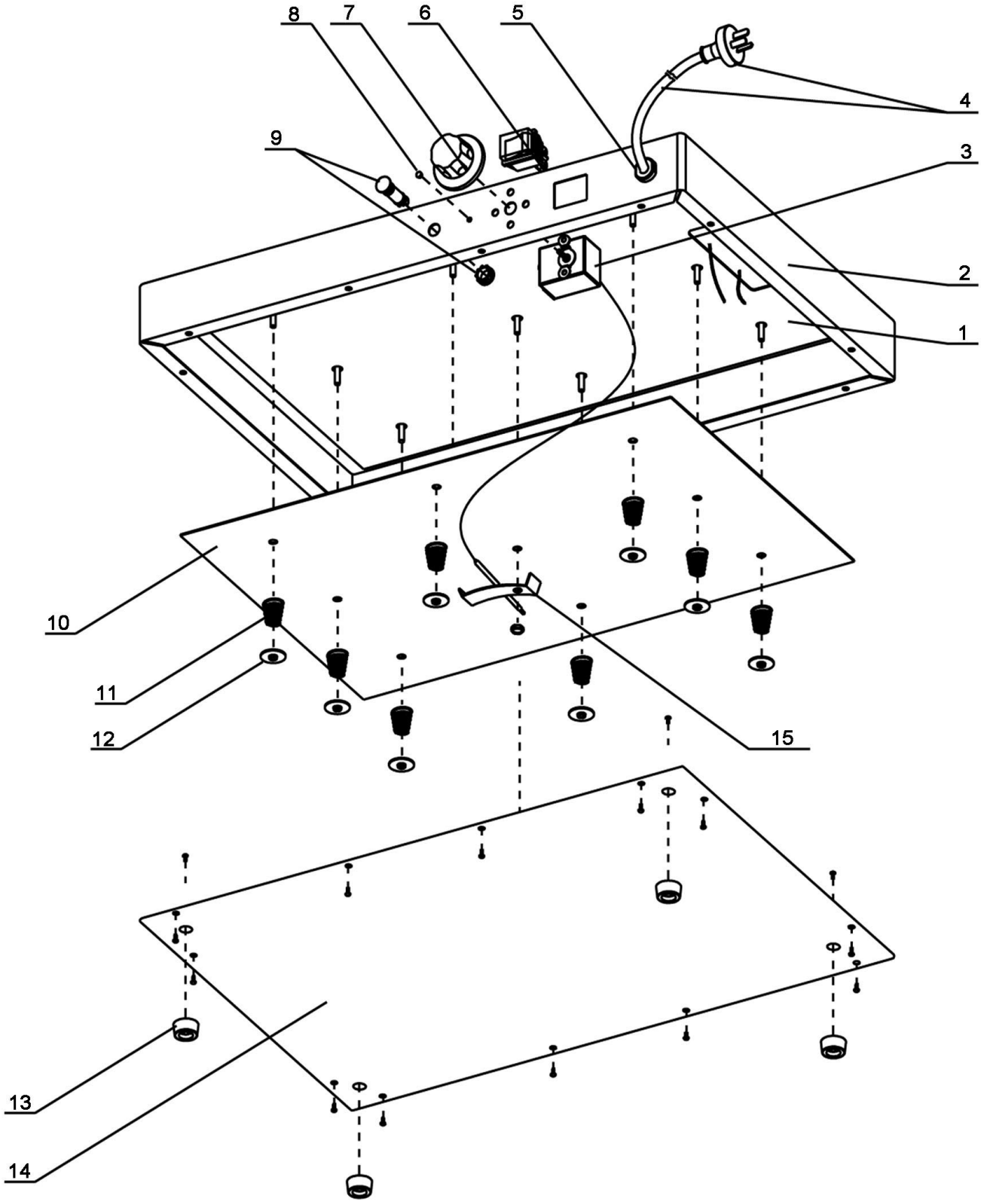

Bartscher	Warmhalteplatte WP Artikel-Nr.: 114360, 114361 114362	Explosionszeichnung 05.09.2014	Seite 1/2

Pos.	Artikelbeschreibung	Description of item	Artikel Nr./Item No.
1	Heizkörper z. 114360	Heating element f. 114360	01143601
	Heizkörper z. 114361	Heating element f. 114361	01143611
	Heizkörper z. 114362	Heating element f. 114362	01143621
2	Rahmen	Frame	Auf Anfr./On req.
3	Thermostat	Thermostat	01143603
4	Anschlusskabel m. Stecker	Power cord w. plug	Auf Anfr./On req.
5	Zugentlastung	Strain relief	01143605
6	Hauptschalter	Main switch	01143606
7	Knebel	Knob	01143607
8	Markierung	Indicator mark	Auf Anfr./On req.
9	Kontrolllampe, rot	Red indicator light	A019004110
10	Platte	Plate	Auf Anfr./On req.
11	Feder	Spring	Auf Anfr./On req.
12	Dichtung	Gasket	Auf Anfr./On req.
13	Fuß Ø = 28 mm	Base Ø = 28 mm	011436013
14	Bodenplatte	Bottom plate	Auf Anfr./On req.
15	Klemme	Clamp	E011436115